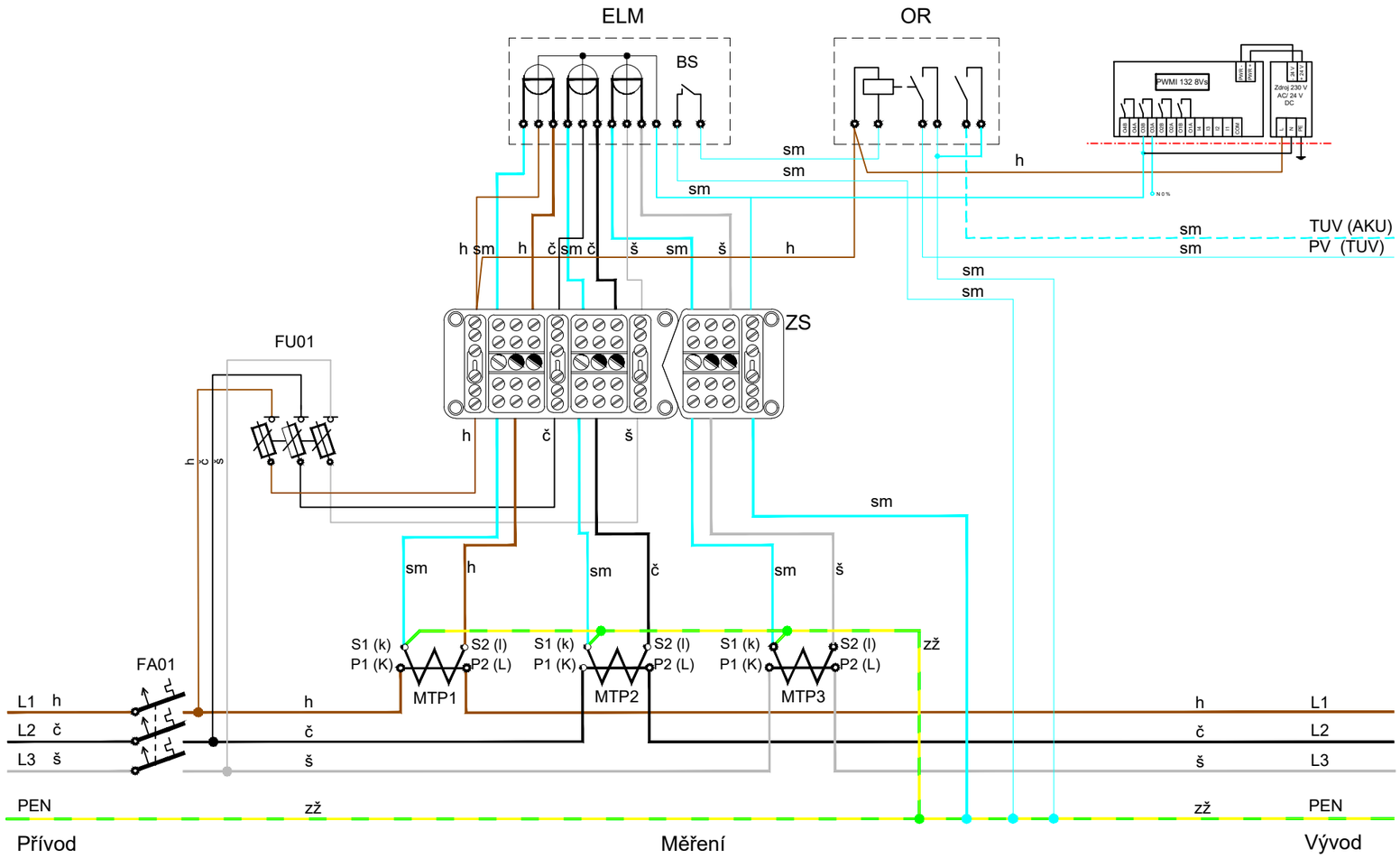

Č. REV:	DATUM REVIZE:		ZAPRACOVAL:

KEROSIN	VYPRACOVAL: KEROSIN s.r.o.	ZODPOVĚDNÝ PROJEKTANT: Ing. Zdeněk Tulis	AUTORIZACE:
NÁZEV AKCE:	FVE Plovárna		
INVESTOR:	EKOLTES Hranice a.s., Zborovská 606, Hranice I-Město, 753 01 Hranice,IČO:61974919		
MÍSTO STAVBY:	Žáčkova 2042, 75301 Hranice I-Město, Olomoucký Kraj, Česko P.č 2755, P.č. 1628		
STUPEŇ:	Dokumentace pro výběr zhotovitele		
OBJEKT:	Plovárna	DATUM: 10/2025	MĚŘÍTKO:
PROFESE:	Silnoproudá elektroinstalace FVE	Č. ZAKÁZKY 2025074	POČET A4
VÝKRES/OBSAH : Schéma zapojeni HDO		ČÍSLO VÝKRESU: D2.1.005	PARÉ:

Legenda:

BS	- výstupní kontakt pro ovládání blokovaných spotřebičů	OR	- ovládací relé
ELM	- elektroměr	ZS	- zkušební svorkovnice
FA01	- jistič před elektroměrem		- šroub dotažen
FU01	- pojistkový odpínač (plombovatelný v zapnutém stavu) - pojistky 2A/gG		- šroub uvolněn
HDO	- přijímač HDO pro regulaci činného výkonu výrobny, akumulace		
MTP1, 2, 3	- měřicí transformátory proudu		

Svorkovnice ZS musí být v horizontální poloze zajišťující správnou funkci napěťových propojek

Barevné značení vodičů: h-hnědý, č-černý, š-šedý, sm-světle modrý, zž-zelený/žlutý - PŘEZNAČOVÁNÍ BAREV VODIČŮ JE NEPŘÍPUSTNÉ

Format A3I 420X297